Ersatzteilzeichnung

Hochdruckspritzpistole ST-2600

Artikel-Nr. 202600560

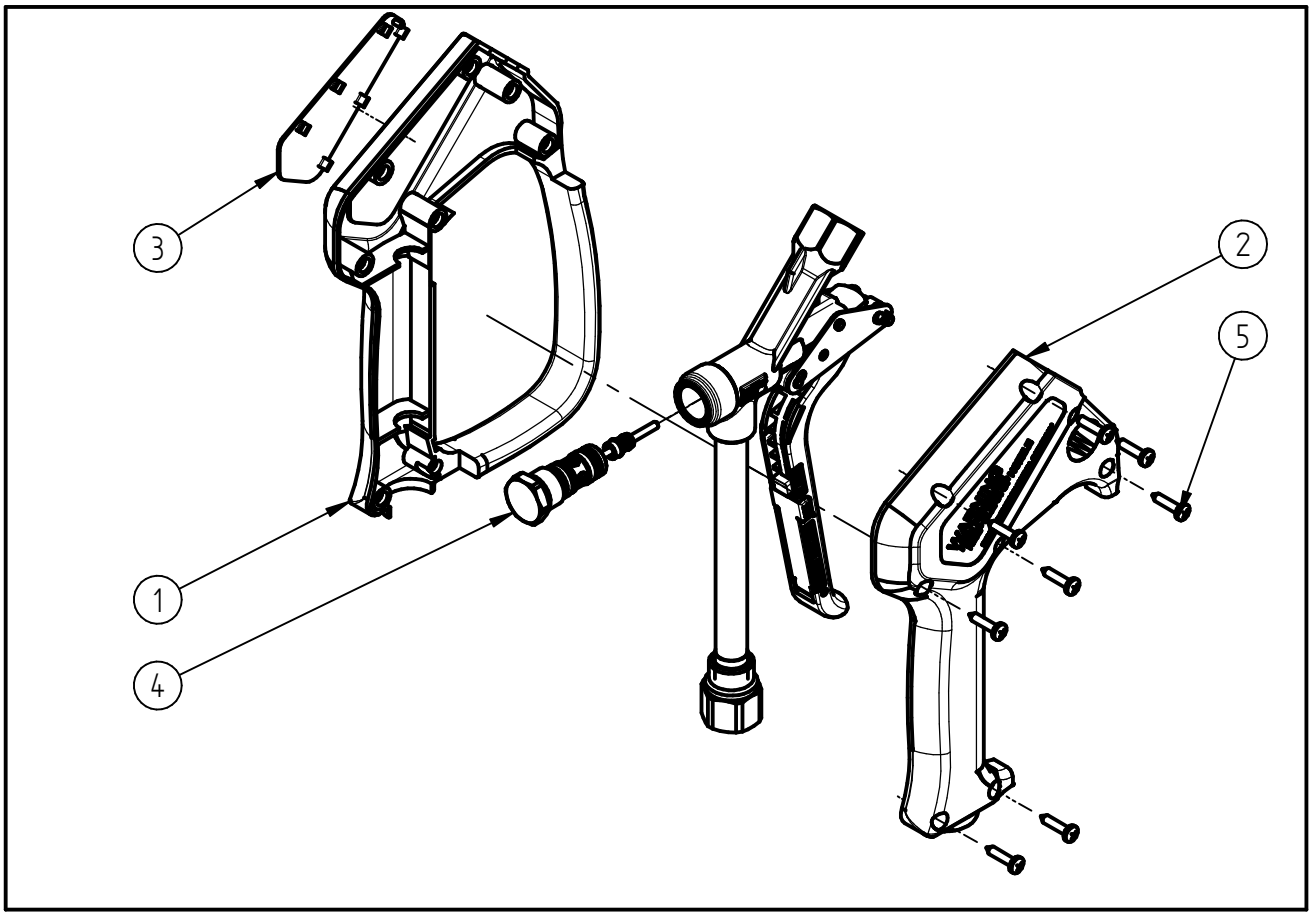

Pos.	Artikelnummer	Benennung
1	020008632	Halbschale m.Bügel ST-2600 blau
2	020008633	Halbschale ST-2600 blau
3	020008619	Schild ST-2600 rot
4	202300490	Repair-Kit ST-2300/2600
5	900035161	Repair-Kit Schrauben